NSP−150EH(ハンドルスイッチ)
NSP−150EF(フットスイッチ)

連続運転での使用は避けてください。

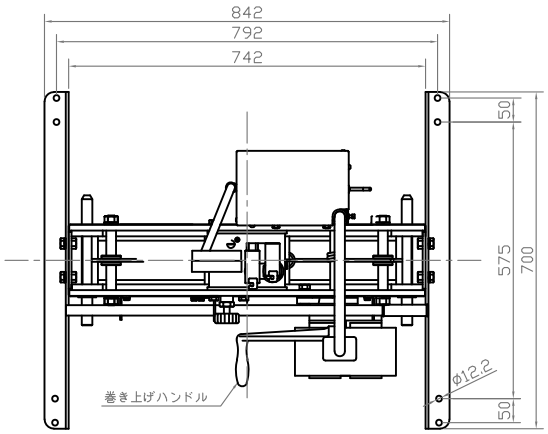

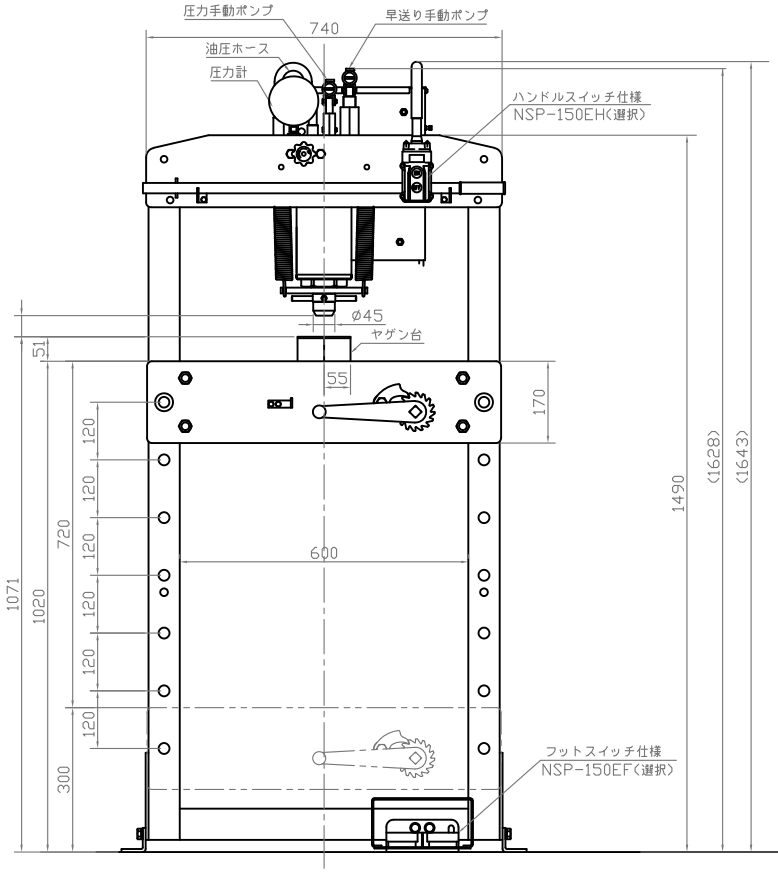

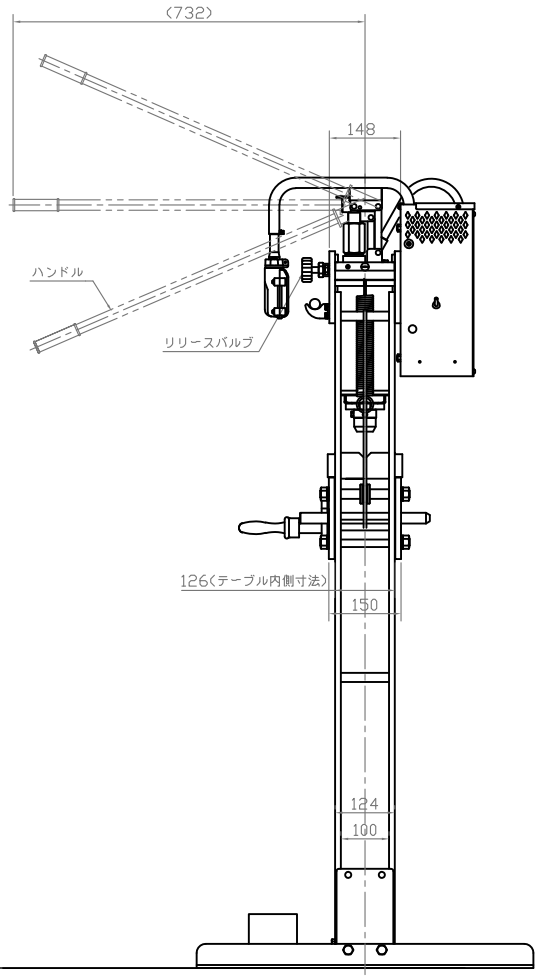

主要諸元		
型　式		NSP−150EH NSP−150EF
呼称能力		15ton
ラム揚程		160mm
ねじ揚程		120mm
駆動方法		電動・手動
電動下降速度		19s(全揚程)
早送り手動ポンプ汲み込み回数		約26回(全揚程)
フレーム内幅		600mm
全　高		1643mm(150EH) 1628mm(150EF)
ベース寸法		842X700mm
重　量		140kg
ヤゲン台寸法		54X55X155
電　圧		100V(単相)
定格出力		0.35kw
電動ポンプ吐出量	高圧	0.2L/min
	低圧	2L/min(1Mpaまで)

オプション
ショートハンドル

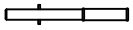

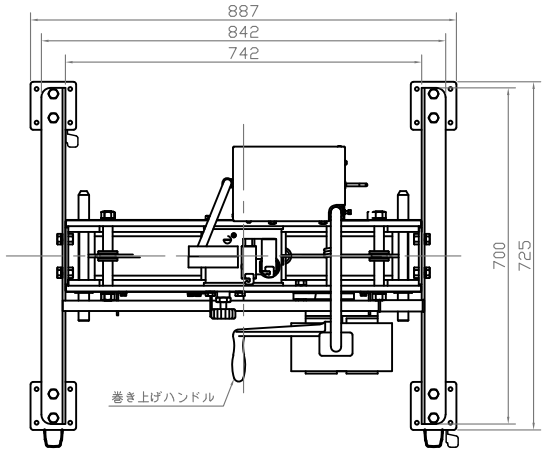

NSP−150EH−C1(ハンドルスイッチ)（ゴム車2輪スットパ付）
NSP−150EH−C3(ハンドルスイッチ)（ウレタン車2輪スットパ付）
NSP−150EF−C1(フットスイッチ)（ゴム車2輪スットパ付）
NSP−150EF−C3(フットスイッチ)（ウレタン車2輪スットパ付）

連続運転での使用は避けてください。

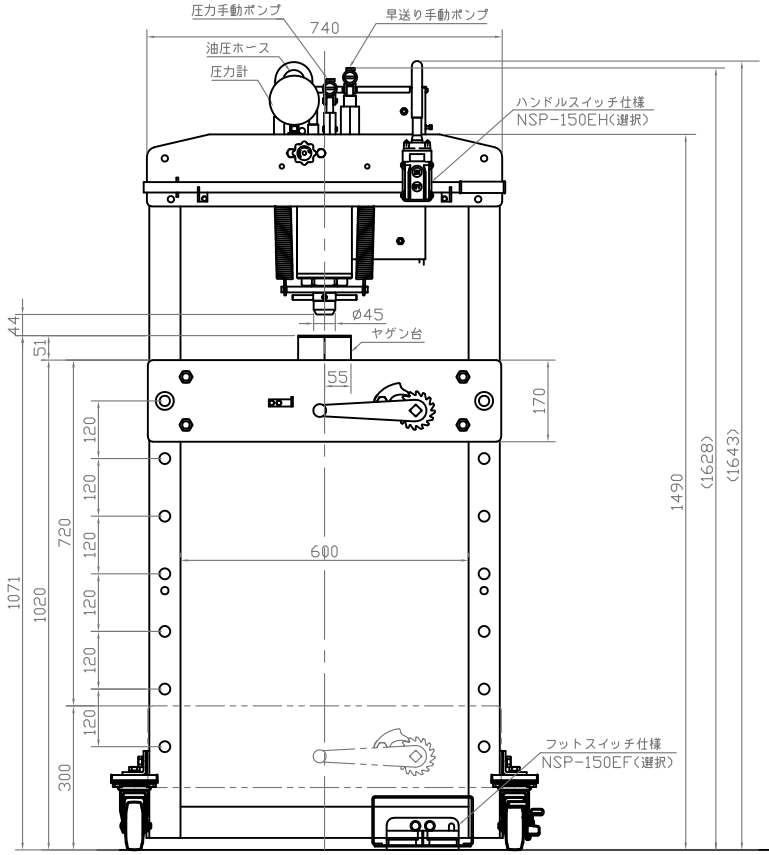

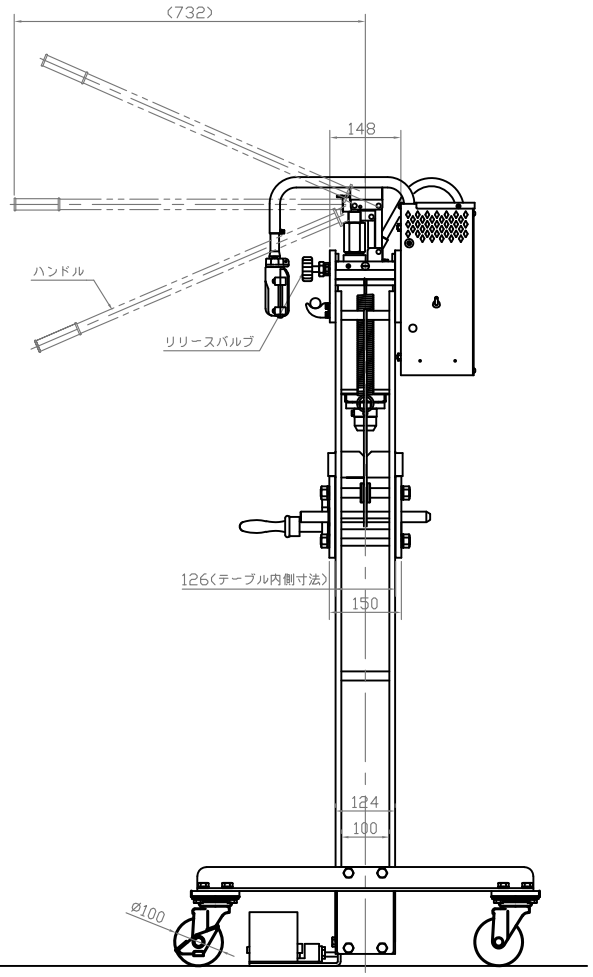

主要諸元		
型　式		NSP−150EH−C1 NSP−150EH−C3 NSP−150EF−C1 NSP−150EF−C3
呼称能力		15ton
ラム揚程		160mm
ねじ揚程		120mm
駆動方法		電動・手動
電動下降速度		19s(全揚程)
早送り手動ポンプ汲み込み回数		約26回(全揚程)
フレーム内幅		600mm
全　高		1643mm(150EH) 1628mm(150EF)
外寸法		887X725mm
重　量		140kg
ヤゲン台寸法		54X55X155
電　圧		100V(単相)
定格出力		0.35kw
電動ポンプ吐出量	高圧	0.2L/min
	低圧	2L/min(1Mpaまで)
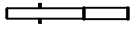
オプション
ショートハンドル